Instrucciones de uso

HOME DELUXE
WIR MACHEN DEIN ZUHAUSE

WANGEROOGE Mueble de baño de lujo

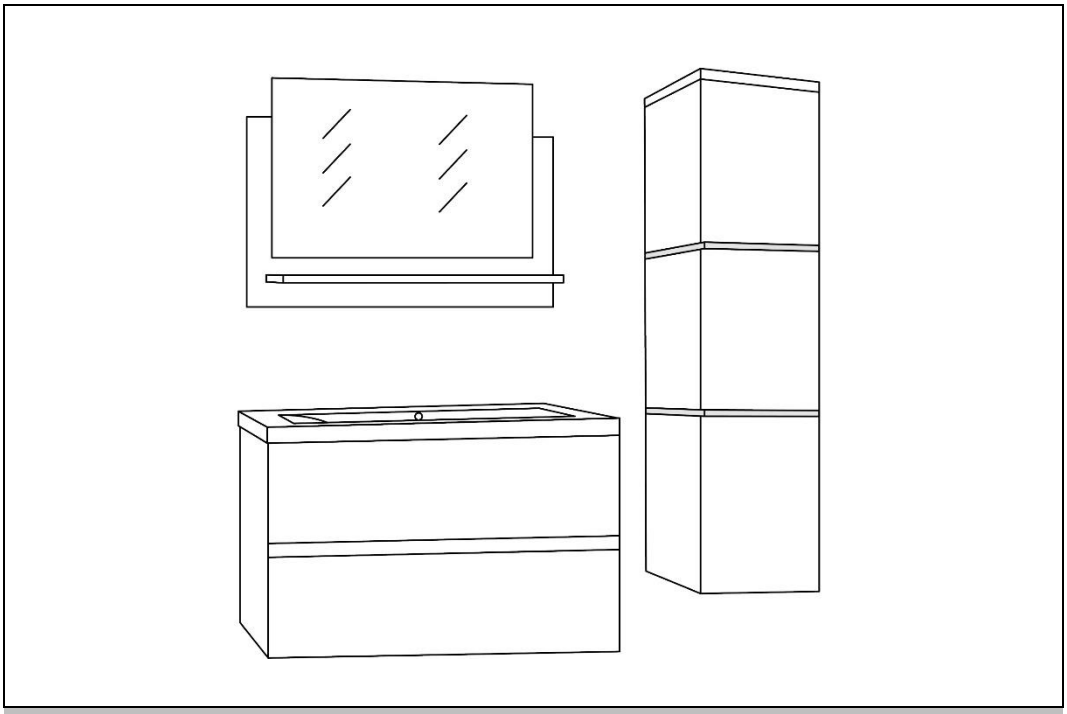

Instrucciones de uso originales

DISEÑADO EN ALEMANIA

IMPORTANTE:
CONSÉRVELO PARA FUTURAS CONSULTAS.
¡LEA ATENTAMENTE!

Índice

1. Información general 3
1.1. Productos 3
1.2. Notas generales 4
1.3. Garantía 4
2. Información sobre las instrucciones de uso 4
2.1. Disponibilidad de las instrucciones de uso 4
2.2. Destinatarios de las instrucciones de uso 4
2.3. Información sobre la traducción 4
2.4. Explicación de los símbolos 5
2.5. Información general sobre las instrucciones de uso 5
2.6. Uso previsto 6
2.7. Instrucciones generales de seguridad 6
3. Características del producto 8
3.1. Datos técnicos 8
3.2. Descripción del producto 9
4. Volumen de suministro 9
5. Montaje 15
5.1. Instrucciones de seguridad 15
5.2. Estructura del producto 15
6. Aplicación 35
6.1. Instrucciones de seguridad 35
6.2. Puesta en servicio inicial 35
6.3. Operación 35
6.4. Elemento de control 35
7. Solución de problemas 36
8. Mantenimiento y cuidado 36

8.1. Instrucciones de seguridad 36
9. Desmontaje 37
9.1. Instrucciones de seguridad 37
10. Instrucciones de eliminación 37
11. Aparatos eléctricos y electrónicos - Información para hogares particulares 38

Estimado cliente,

Gracias por elegir un producto de **Home Deluxe GmbH**. Esperamos que disfrute de su nuevo mueble de baño WANGEROOGE Deluxe.

Las instrucciones de uso le ayudan a instalar, poner en marcha, utilizar y mantener el producto. Las instrucciones de uso y las instrucciones de seguridad deben leerse atentamente y en su totalidad. Respete estas instrucciones para evitar peligros.

1. Información general

1.1. Productos

Modelo	Número de artículo: Blanco	Número de artículo: Negro
WANGEROOGE Deluxe S	21984	21985
WANGEROOGE Deluxe M	21986	21987
WANGEROOGE Deluxe L	21988	21989
WANGEROOGE Deluxe XL	21990	21991
WANGEROOGE BIG Deluxe S	21993	21994
WANGEROOGE BIG Deluxe M	21995	21996
WANGEROOGE BIG Deluxe L	21997	21998
WANGEROOGE BIG Deluxe XL	21999	22000
	ID de variante: Blanco	**ID de variante: Negro**
WANGEROOGE Deluxe S	55749	55750
WANGEROOGE Deluxe M	55751	55752
WANGEROOGE Deluxe L	55753	55754
WANGEROOGE Deluxe XL	55755	55756
WANGEROOGE BIG Deluxe S	55761	55762
WANGEROOGE BIG Deluxe M	55763	55764
WANGEROOGE BIG Deluxe L	55765	55766
WANGEROOGE BIG Deluxe XL	55767	55768

1.2. Notas generales

Para cumplir nuestra pretensión, mejoramos constantemente la calidad, simplificamos la instalación y el funcionamiento y adaptamos los productos a las necesidades de los clientes. Debido a estos cambios, la versión actual de las instrucciones de uso puede consultarse en nuestra página web.

El término "producto" se utiliza en las instrucciones de uso del "mueble de baño WANGEROOGE Deluxe".

1.3. Garantía

La responsabilidad legal por defectos y los derechos de garantía se aplican a partir de la fecha de compra. Home Deluxe GmbH no se hace responsable de los daños causados por el incumplimiento de las instrucciones de uso. Quedan excluidas de la garantía las reclamaciones derivadas de una instalación o uso inadecuados. En caso de defectos en el producto, póngase en contacto por escrito con nuestro servicio de atención al cliente a través del formulario de contacto de nuestra página web, indicando el nombre del producto, el número de serie y una foto de la placa de características:

Inicio Deluxe GmbH
Schanzeweg 2
32312 Lübbecke
Alemania
Tel: +49 (0)5743 6181-0
www.home-deluxe-gmbh.de

Si tiene más preguntas, póngase en contacto con nuestro equipo de atención al cliente a través del formulario de contacto.

2. Información sobre las instrucciones de uso

2.1. Disponibilidad de las instrucciones de uso

Las instrucciones de uso forman parte del producto y deben conservarse completas y en las inmediaciones del mismo.

2.2. Destinatarios de las instrucciones de uso

Las instrucciones de uso deben ser leídas y observadas por toda persona que participe en una de las siguientes actividades o usos:

- Desembalaje
- Montaje / Instalación
- Puesta en servicio / Funcionamiento
- Mantenimiento / inspección / cuidado
- Solución de problemas / reparación
- Eliminación de residuos

2.3. Información sobre la traducción

Las instrucciones de uso originales están escritas en alemán. Cualquier otro idioma disponible es una traducción de la versión alemana.

2.4. Explicación de los símbolos

Símbolo	Explicación de los símbolos
	**ADVERTENCIA** El símbolo indica posibles peligros que pueden provocar lesiones graves o mortales. Antes de realizar el paso de instalación o aplicación correspondiente, lea la nota correspondiente.
	**INFO** El símbolo proporciona información importante e indica daños materiales. Obsérvelos antes de realizar el paso de instalación o aplicación correspondiente para comprender los problemas y evitar daños.
	**Etiquetado CE** El símbolo declara la conformidad del producto con los requisitos aplicables de la Comunidad Europea. La declaración de conformidad actual puede solicitarse a Home Deluxe GmbH.
	**Lea las instrucciones de uso** El símbolo indica que debe leerse atentamente el manual de instrucciones antes de montar/instalar y/o poner en funcionamiento el aparato.
	**Sólo para uso en interiores** El símbolo indica que el producto sólo puede utilizarse en interiores.
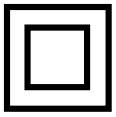	**Clase de protección II** El símbolo indica que el equipo tiene un aislamiento reforzado o doble hasta el nivel de la tensión nominal de aislamiento entre las partes activas y las que se pueden tocar. Normalmente no tienen conexión con el conductor de protección.
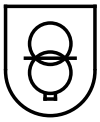	**Transformador de seguridad** El símbolo indica que hay instalado un transformador de seguridad cerrado a prueba de cortocircuitos.
	**Eliminación de aparatos eléctricos y electrónicos** Los aparatos eléctricos y electrónicos no deben eliminarse con la basura doméstica.

2.5. Información general sobre las instrucciones de uso

Las instrucciones de uso se refieren al mueble de baño WANGEROOGE Deluxe. Contiene información importante sobre el montaje y el funcionamiento. Las instrucciones de uso, en particular las instrucciones de seguridad, deben leerse atentamente antes de utilizar el producto; conserve las instrucciones de uso en un lugar seguro. Utilice el producto únicamente como se describe en estas instrucciones de uso para evitar lesiones o daños accidentales. Si cede el mueble de baño WANGEROOGE Deluxe a un tercero, también deberá entregarle estas instrucciones de uso.

2.6. Uso previsto

El producto es de alta calidad, duradero y está destinado o es adecuado exclusivamente para uso privado en una medida razonable y habitual. Además, nuestro producto **no** está destinado a un uso comercial. El uso comercial sólo está permitido con la autorización por escrito de Home Deluxe GmbH.

El producto está pensado como lavadero y para guardar utensilios de baño en el interior.

Utilice el mueble de baño WANGEROOGE Deluxe únicamente como se describe en estas instrucciones de uso. Cualquier otro uso se considera inadecuado y puede provocar daños materiales o personales. El fabricante no se hace responsable de los daños causados por un uso inadecuado o incorrecto.

2.7. Instrucciones generales de seguridad

Advertencias generales de peligro



- Una manipulación inadecuada puede provocar daños personales y materiales considerables. Por este motivo, los trabajos de montaje, instalación, puesta en servicio, localización de averías, mantenimiento y reparación sólo deben ser realizados por personal cualificado.
- El producto puede ser utilizado por niños a partir de 8 años y por personas con capacidades físicas, sensoriales o mentales reducidas o con falta de experiencia y conocimientos si han recibido supervisión o instrucciones sobre el uso del aparato de forma segura y comprenden los peligros que conlleva.
- Instale el producto **sólo** si el volumen de suministro está completo y en perfecto estado.
- Asegúrese de que todas las piezas estén intactas y correctamente instaladas. Existe riesgo de lesiones si no se instalan correctamente. Las piezas dañadas pueden afectar a la seguridad y al funcionamiento.
- Instale el producto únicamente en paredes de obra que puedan soportar permanentemente la carga.
- No realice ninguna modificación en el producto
- Compruebe la fijación a intervalos regulares.

Peligro para los niños



- Mantenga a los niños alejados de los materiales de embalaje. Existe riesgo de asfixia.
- Mantenga a los niños alejados del lugar de montaje mientras se ensambla el producto. El volumen de suministro contiene piezas pequeñas que pueden tragarse o causar lesiones graves.
- **¡Peligro de caída!** El producto no es un juguete para niños, un muro de escalada ni un equipamiento deportivo. Los elementos individuales del producto pueden caerse de la pared si se cargan por un lado, lo que puede provocar la muerte.
- Explica a los niños cómo manipular correctamente el producto.
- Asegúrate de que los niños pequeños no se metan piezas pequeñas en la boca.
- No deje que los niños jueguen con el material de embalaje.

Riesgo de lesiones
Una manipulación incorrecta del producto puede provocar lesiones



- Compruebe que el producto no presenta daños visibles antes de cada uso.
- No modifique el diseño del producto. Cualquier modificación debe ser autorizada por escrito por el fabricante y realizada de acuerdo con las instrucciones.
- Si el producto está dañado, no debe seguir utilizándose. Las piezas dañadas deben repararse o sustituirse por piezas de repuesto originales.

- Asegúrese de que el producto está instalado de forma permanente y segura para evitar lesiones.
- Para evitar el riesgo de descarga eléctrica, todas las instalaciones y los correspondientes trabajos de mantenimiento deben ser realizados por un electricista cualificado.
- Si el cable de red de la fuente de alimentación está dañado, ponga el producto fuera de servicio hasta que el cable de red sea sustituido por el fabricante, su servicio de atención al cliente o un electricista cualificado.
- Durante la instalación, asegúrese de que el enchufe de la tira de LED esté desconectado de la fuente de alimentación.
- **Peligro de muerte debido a la tensión eléctrica**: Existe un peligro de muerte inmediato si se tocan piezas bajo tensión. Los daños en el aislamiento o en componentes individuales pueden poner en peligro la vida. -> Si el aislamiento está dañado, desconecte inmediatamente la alimentación eléctrica y encargue una reparación.

Riesgo de daños



- Una manipulación inadecuada del producto puede provocar daños.
- Los trabajos de reparación y mantenimiento de la instalación eléctrica sólo deben ser realizados por un electricista cualificado.
- No abra el embalaje con objetos afilados (por ejemplo, cuchillos, tijeras o similares), ya que podría dañar el producto. Tenga cuidado al abrirlo.
- Si abre el embalaje descuidadamente con un cuchillo u otros objetos afilados, el producto puede resultar dañado. Tenga mucho cuidado al abrir el embalaje.
- No utilice el producto cerca de fuentes de calor o llamas.
- **Riesgo de vuelco y caída:** No se suba al producto, ya que podría aflojarse la conexión a la pared de la obra y caerse el producto.

Peligro de explosión



Precaución: No almacene sustancias altamente inflamables, combustibles o explosivas en el interior del producto. dentro del producto. Las sustancias altamente inflamables pueden incendiarse.

3. Características del producto

3.1. Datos técnicos

WANGEROOGE Deluxe	Armario bajo	Lavabo	Espejo (sin balda)	Armario de pared
	(Al x An x Pr) en mm			
S	310 x 610 x 415	40 x 610 x 415		
M	310 x 610 x 415	40 x 610 x 415	500 x 600 x 20	
L	310 x 610 x 415	40 x 610 x 415	500 x 600 x 20	1100 x 300 x 300
XL	310 x 610 x 415	40 x 610 x 415	500 x 600 x 20	1100 x 300 x 300

WANGEROOGE Deluxe	Armario bajo	Lavabo	Espejo (sin balda)	Armario de pared
	(Al x An x Pr) en mm			
GRAN S	330 x 800 x 410	45 x 800 x 410		
GRAN M	330 x 800 x 410	45 x 800 x 410	500 x 800 x 20	
GRAN L	330 x 800 x 410	45 x 800 x 410	500 x 800 x 20	1100 x 300 x 300
BIG XL	330 x 800 x 410	45 x 800 x 410	500 x 800 x 20	1100 x 300 x 300

Fuente de alimentación	
Tensión de entrada	100 - 240 V CA
Frecuencia	50/60 Hz
Corriente de entrada	0,2 A
Clase de protección	II
Tensión de salida	12 V CC
Corriente de salida	máx. 500 mA
Potencia de salida	máx. 6 W

Tira de luz LED	
Tensión nominal	12 V CC
Corriente nominal	75 mA
Potencia nominal	> 1 W
Temperatura de color	6500 K
Flujo luminoso	100 lm

Este producto contiene una fuente luminosa de clase de eficiencia energética F.



3.2. Descripción del producto

El moderno diseño del conjunto de muebles de baño "WANGEROOGE Deluxe" realza el aspecto de su cuarto de baño. Según el pedido, nuestro juego de muebles de baño consta de un espejo con estante, un lavabo con mueble bajo lavabo y dos armarios de pared con iluminación LED. La iluminación LED del armario de pared crea un ambiente atmosférico y un aspecto moderno. El conjunto ofrece suficiente espacio de almacenamiento para una organización perfecta.

4. Volumen de suministro

Compruebe si el embalaje presenta daños externos en el momento de la entrega. Además, inmediatamente después de desembalarlo, compruebe que el volumen de suministro está completo y que el producto y todos sus componentes se encuentran en perfecto estado. Monte el producto únicamente si el volumen de suministro está completo y no presenta daños.

Ejecuciones

WANGEROOGE Deluxe S / BIG S:	Tocador con lavabo[1)]
WANGEROOGE Deluxe M / BIG M:	Tocador con lavabo[1)]/ espejo con estante
WANGEROOGE Deluxe L / BIG L:	Mueble bajo con lavabo[1)]/ mueble alto / espejo con estante
WANGEROOGE Deluxe XL / BIG XL:	Mueble bajo con lavabo[1)]/ 2x mueble alto / espejo con estante

[1)] El grifo y el desagüe no están incluidos en el volumen de suministro.

Armario bajo

No.	Pieza	Cantidad
a		43
b		43
c	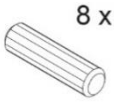	4

No.	Pieza	Cantidad
d		8
e	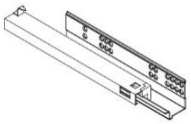	2
f	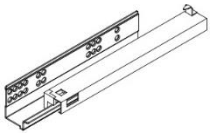	2

No.	Pieza	Cantidad
g	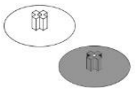	12
h	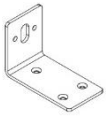	2
i	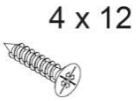	24

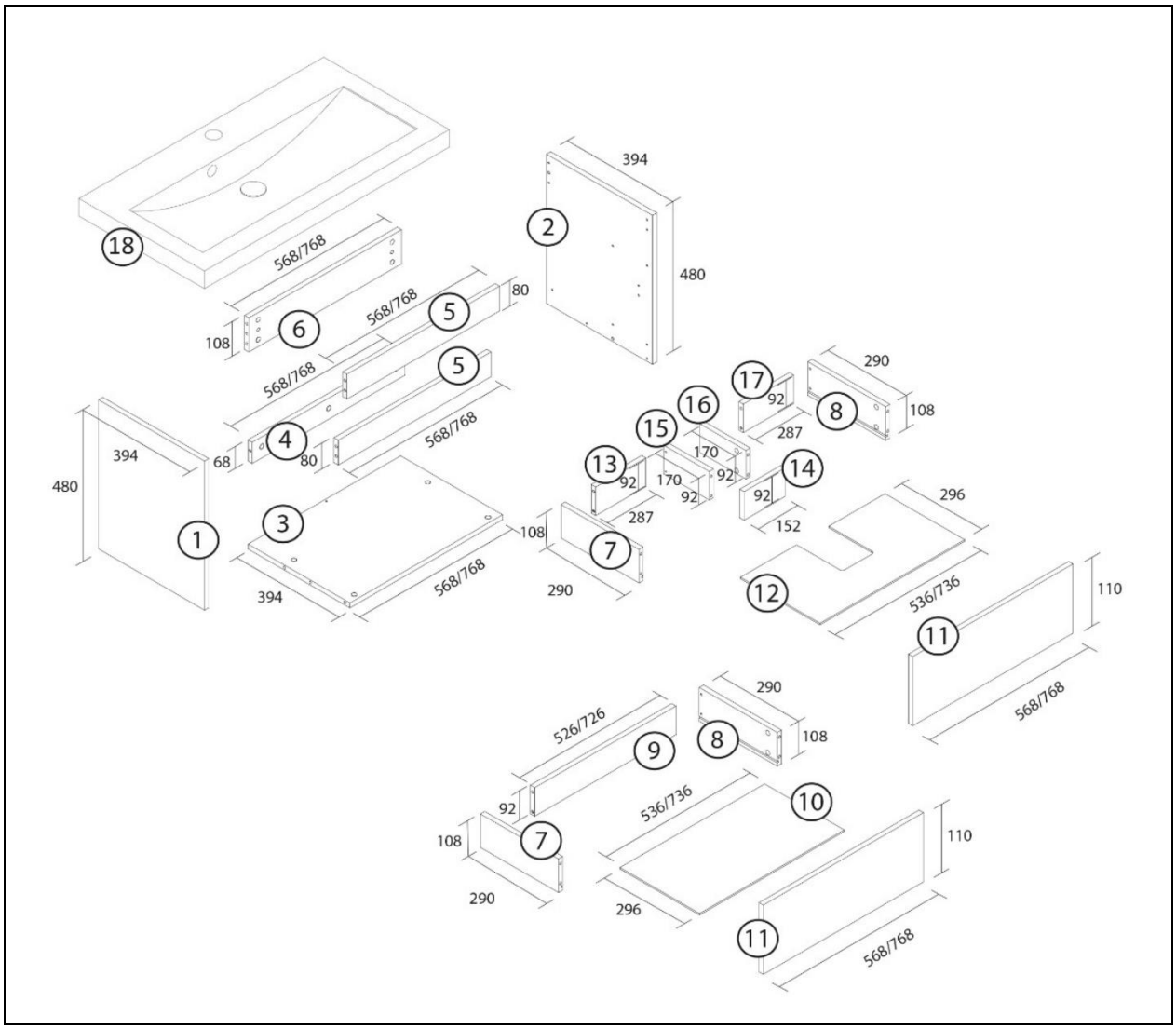

No.	Descripción de la	Cantidad
1	Panel lateral izquierdo	1
2	Panel lateral derecho	1
3	Suelo	1
4	Volver	1
5	Frente	2
6	Percha trasera	1
7	Marco izquierdo	2
8	Marco derecho	2
9	Panel trasero del cajón	1
10	Fondo del cajón	1
11	Frente de cajón	2
12	Tapa de la base del cajón	1
13	Moldura de madera trasera izquierda	1
14	Moldura de madera parte trasera parte delantera	1
15	Moldura de madera izquierda	1
16	Moldura de madera derecha	1
17	Moldura de madera parte trasera derecha	1
18	Lavabo	1

Espejo

No.	Pieza	Canti-dad
a		2
b		2

No.	Pieza	Canti-dad
c	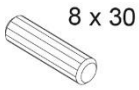	1
m	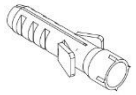	2

No.	Pieza	Canti-dad
n		2
o		4
p	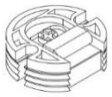	2

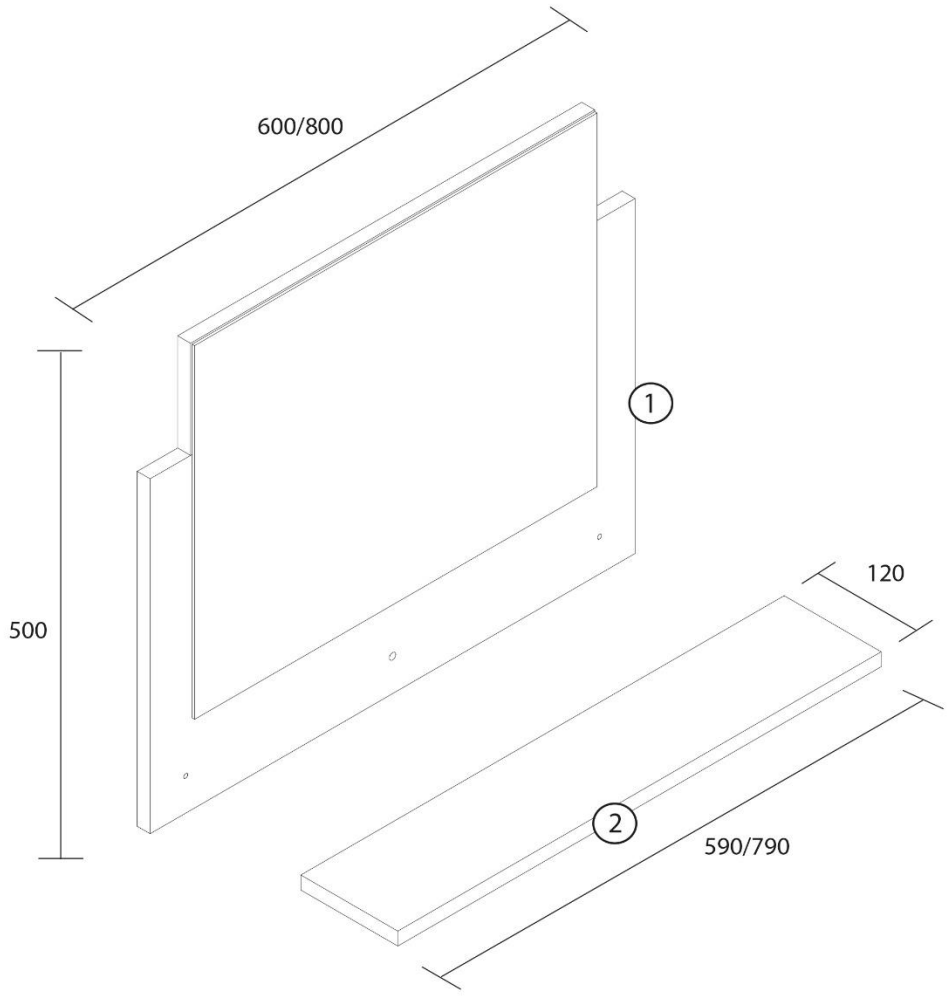

No.	Descripción de la	Cantidad
1	Espejo	1
2	Archivo	1

Unidad de pared (versión XL / BIG XL)

No.	Pieza	Cantidad
a		34
b	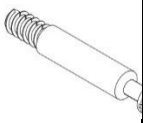	34
c	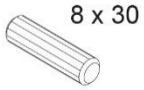	12
d		16

No.	Pieza	Cantidad
g		18
q		4
r	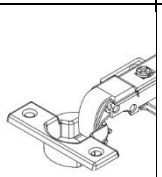	6
h	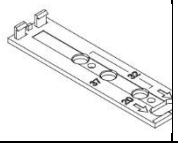	3

No.	Pieza	Cantidad
i	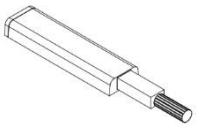	3
j		3
s	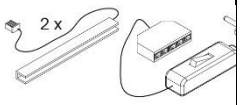	1

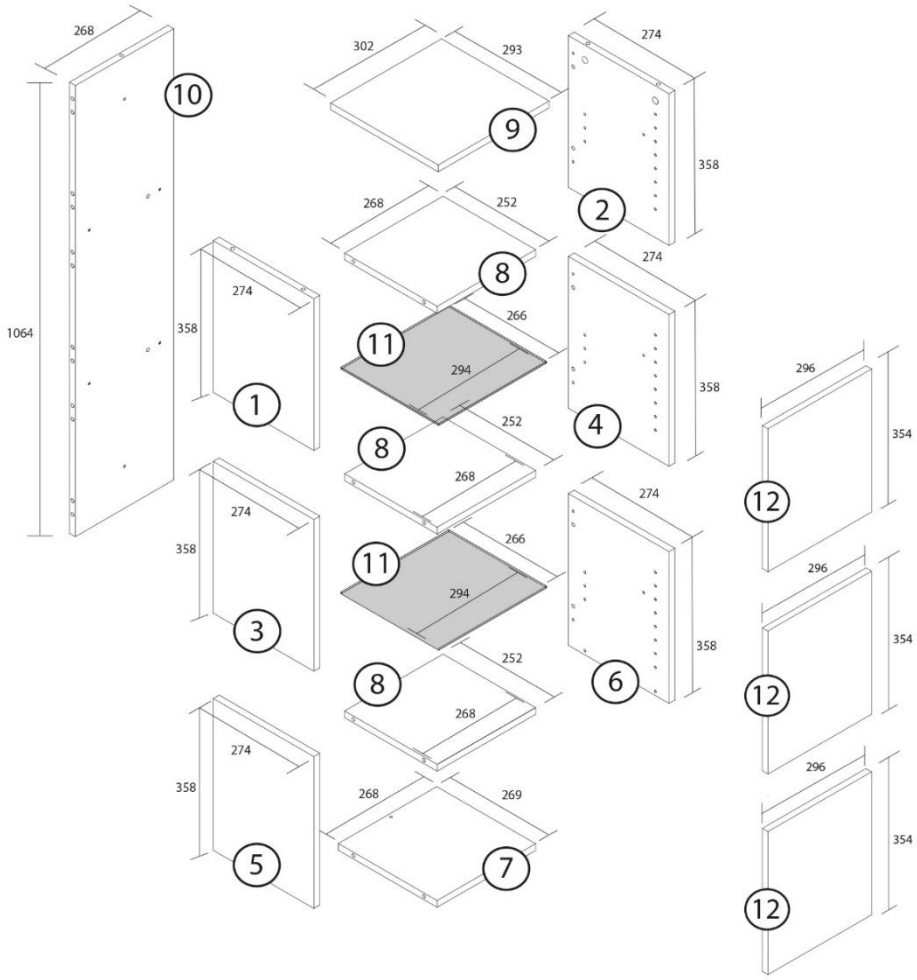

No.	Descripción de la	Cantidad
1	Panel lateral superior izquierdo	1 (2)
2	Panel lateral superior derecho	1 (2)
3	Panel lateral central izquierdo	1 (2)
4	Panel lateral centro derecha	1 (2)
5	Panel lateral inferior izquierdo	1 (2)
6	Panel lateral inferior derecho	1 (2)
7	Planta baja	1 (2)
8	Estante	3 (6)
9	Planta superior	1 (2)
10	Panel trasero	1 (2)
11	Fondo de cristal	2 (4)
12	Puerta	3 (6)

5. Montaje

Lugar de instalación

- Antes de instalar el producto en la pared, compruebe que puede soportar la carga de forma permanente.
- Al taladrar en la pared, asegúrate de que no se dañe ninguna tubería (cables o conductos de agua, etc.).

5.1. Instrucciones de seguridad

Debe leerse toda la información sobre salud y seguridad.

Riesgo de lesiones
Una manipulación incorrecta durante la instalación puede provocar lesiones

- Su producto se entregará en varios paquetes. Asegúrese de que los paquetes se abren por arriba. Tenga mucho cuidado al abrir los paquetes, ya que contienen piezas frágiles y cristales.
- Antes de instalar el producto en la pared, compruebe que puede soportar la carga de forma permanente.
- Utilice el material de fijación adecuado (tornillos y tacos) para el montaje mural.
- Respete siempre las dimensiones de montaje y utilice el material de montaje suministrado.
- Quedan excluidos de la garantía los errores de funcionamiento, los errores de montaje o los daños causados por el montaje.
- Se necesitan al menos 2 personas para montar el producto.
- Lleve ropa de protección como calzado de seguridad y guantes de protección durante el montaje.
- **Nos gustaría señalar que Home Deluxe GmbH no asume ningún coste de instalación o servicios manuales, como costes de electricista o costes de especialistas comparables.**

5.2. Estructura del producto

El producto se entrega desmontado y puede montarse con poco esfuerzo. Siga atentamente las instrucciones de montaje. El funcionamiento y la seguridad del producto no pueden garantizarse si no se siguen las instrucciones. Antes de iniciar el montaje, familiarícese con los herrajes y elementos de fijación para facilitar su uso durante el montaje.

Herramientas necesarias

	Destornillador		Cinta métrica
	Taladro Ø6 mm	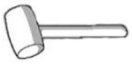	Mazo de goma
	Taladradora		Cuchillo cortador
	Nivel de burbuja		Lápiz

- Las siguientes instrucciones deben leerse atentamente.

Montaje del armario bajo (todas las versiones)

Paso 1: Atornillar los conectores de los muebles

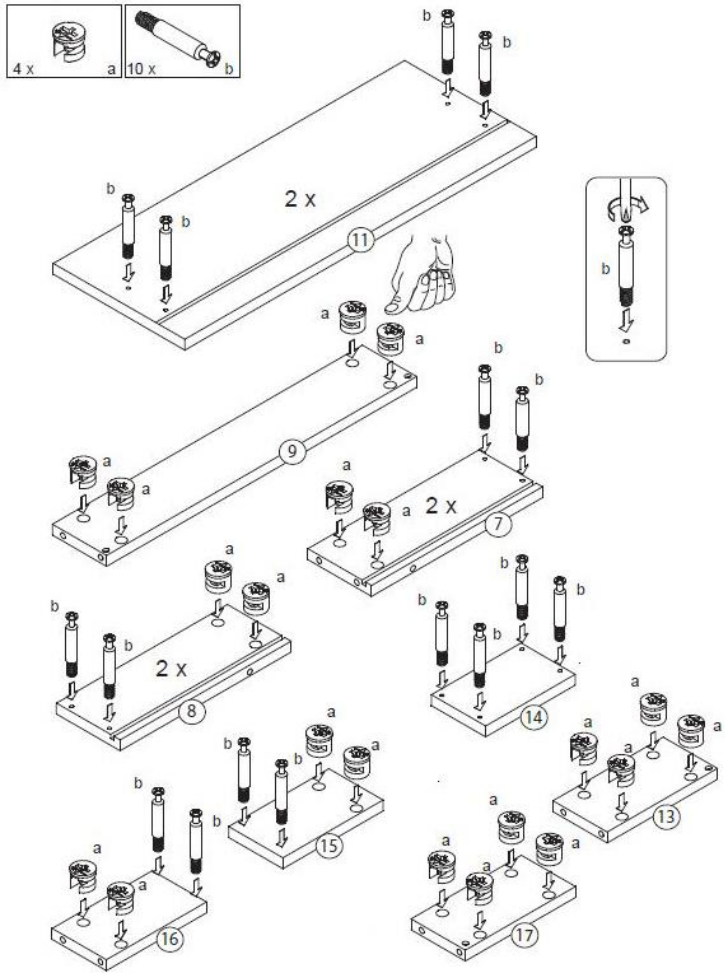

Paso 2: Fijar los marcos (7, 8) y la trasera del cajón (9)

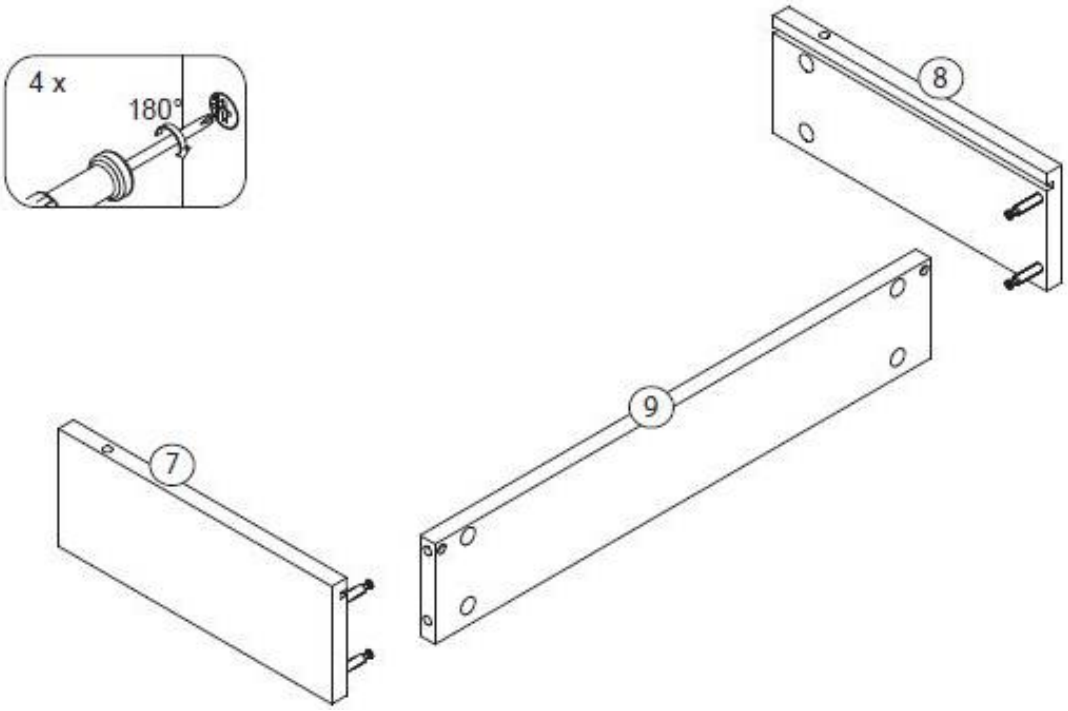

Paso 3: Fijación del frente del cajón (11) y los marcos (7, 8)

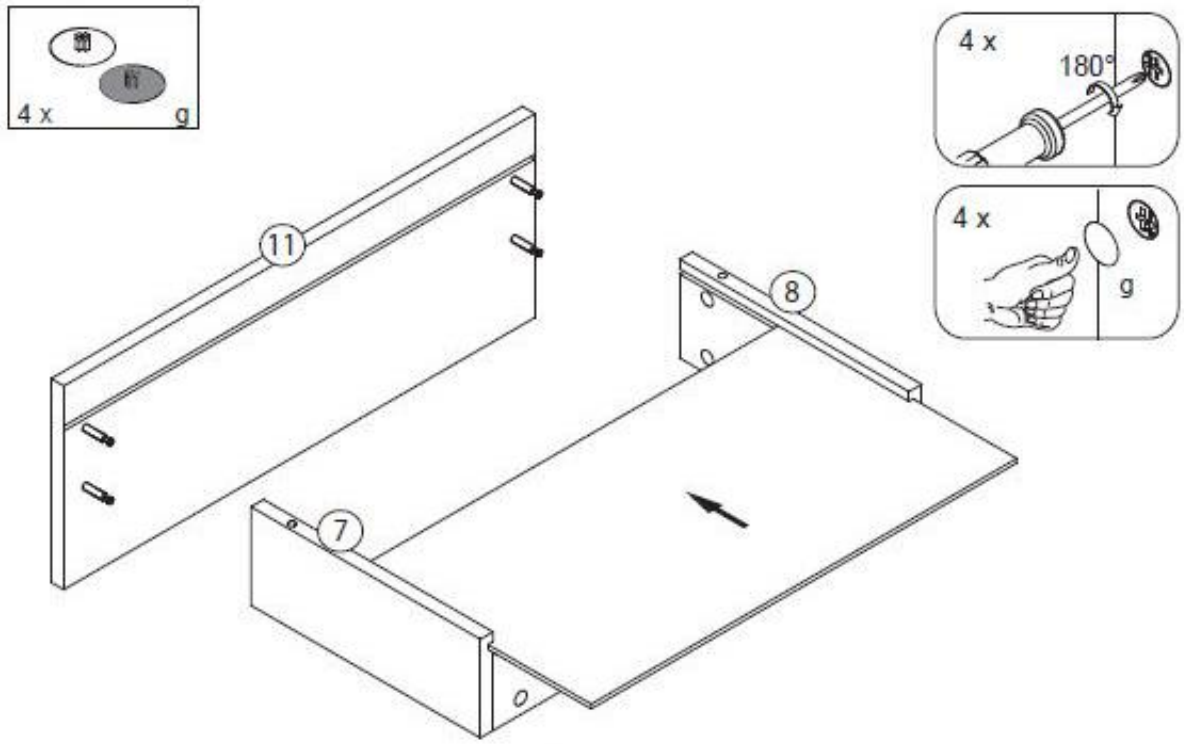

Paso 4: Fijar los tornillos

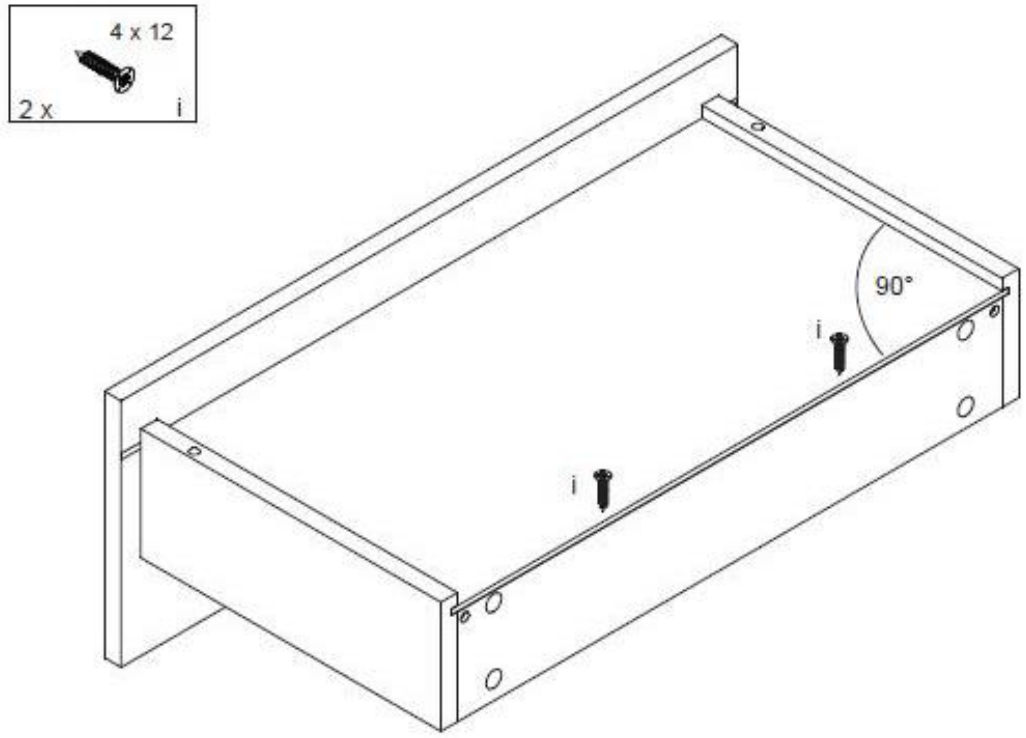

Paso 5: Fijar todos los componentes

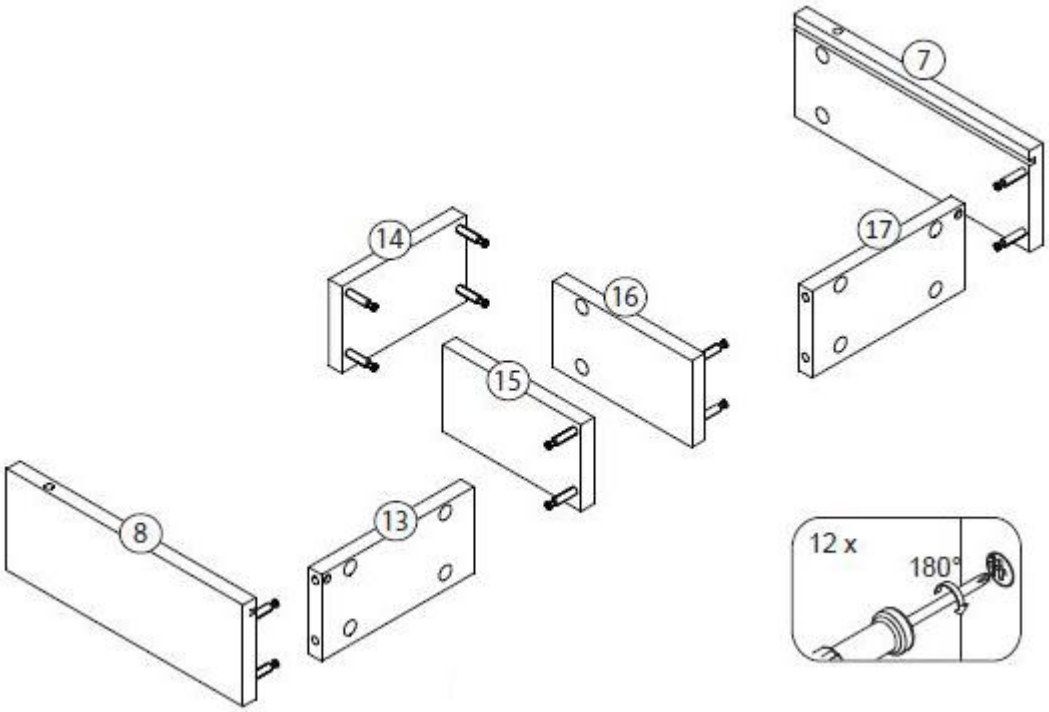

Paso 6: Introduzca y fije la tapa de la base del cajón (12)

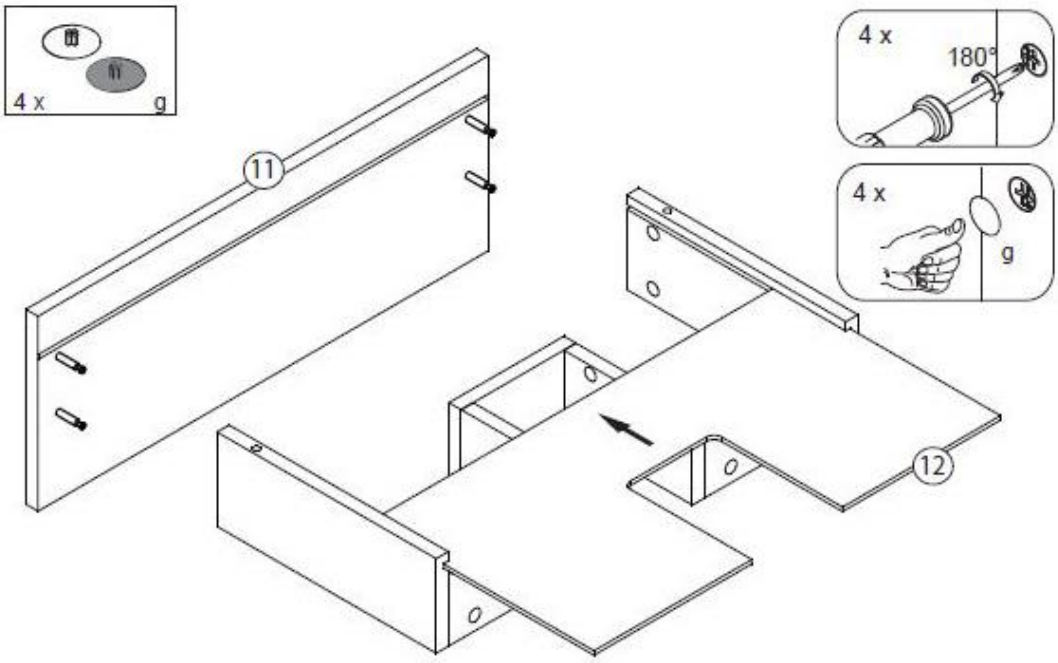

Paso 7: Fijar con los tornillos (i)

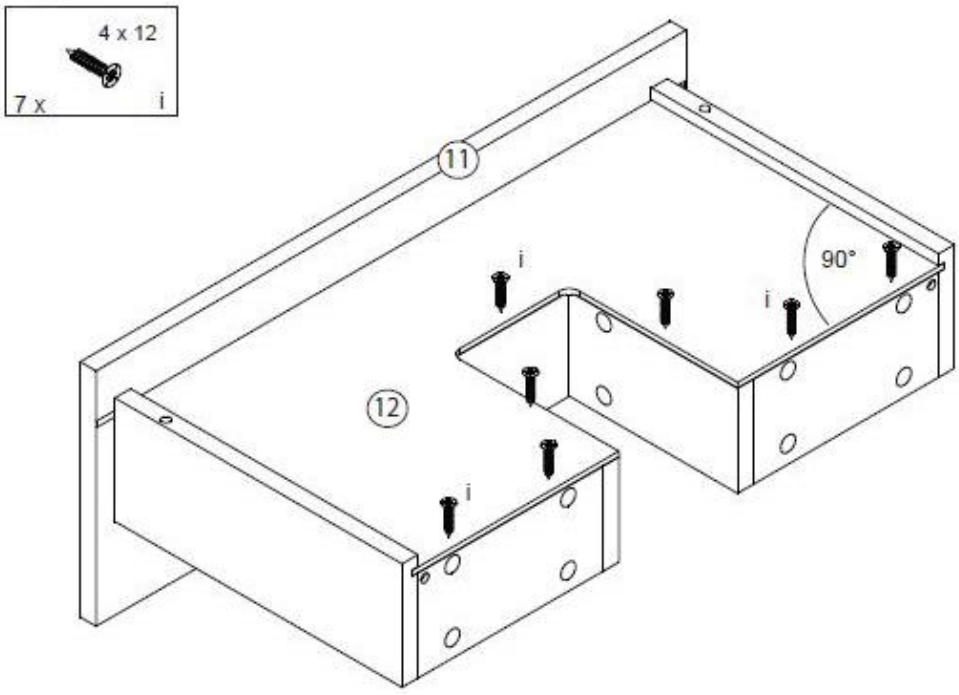

Paso 8: Atornillar los conectores de los muebles

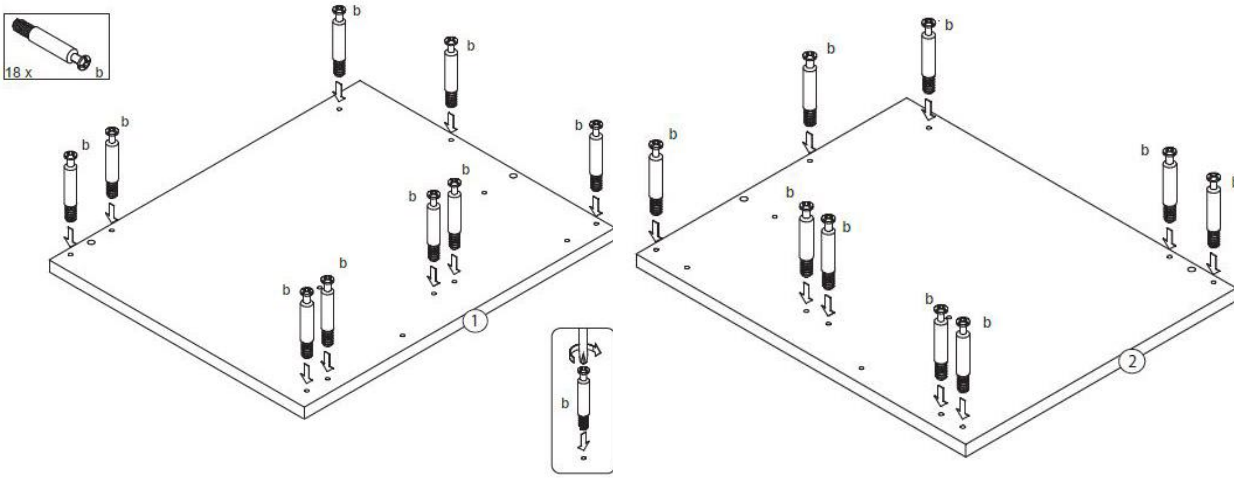

Paso 9: Atornillar/empujar los tacos y los conectores de muebles

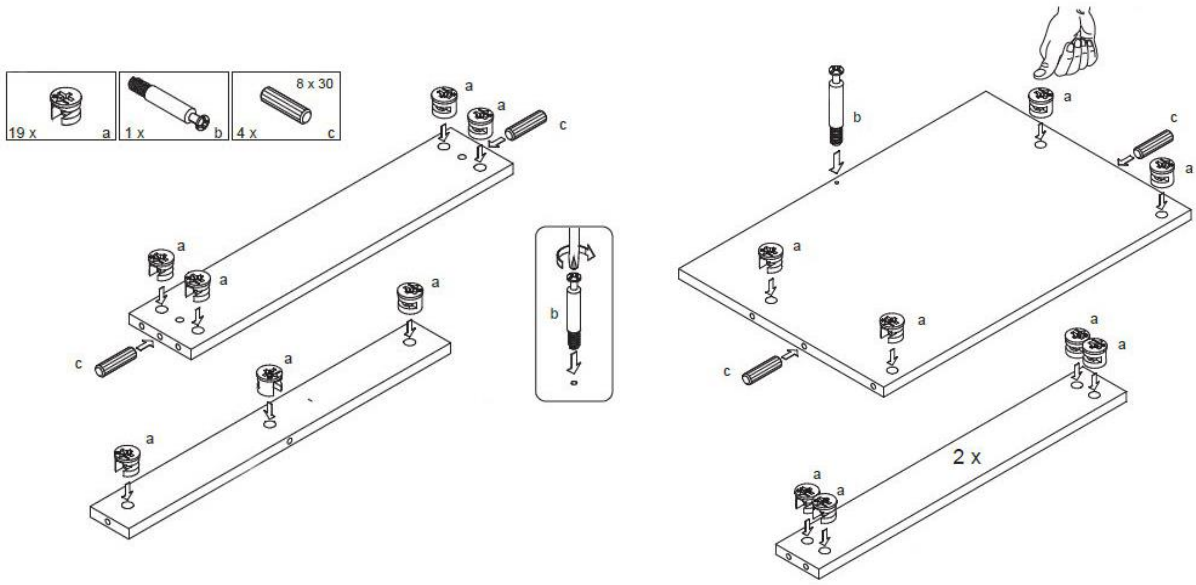

Paso 10: Fijar la parte trasera (4) y la base (3)

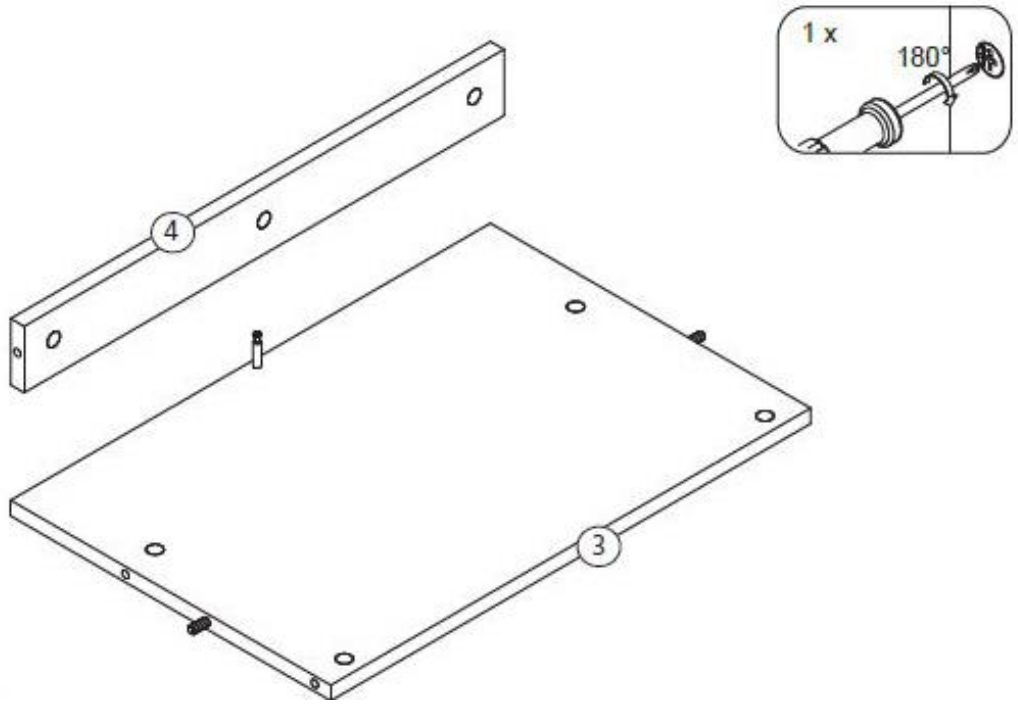

Paso 11: Fijar todos los componentes

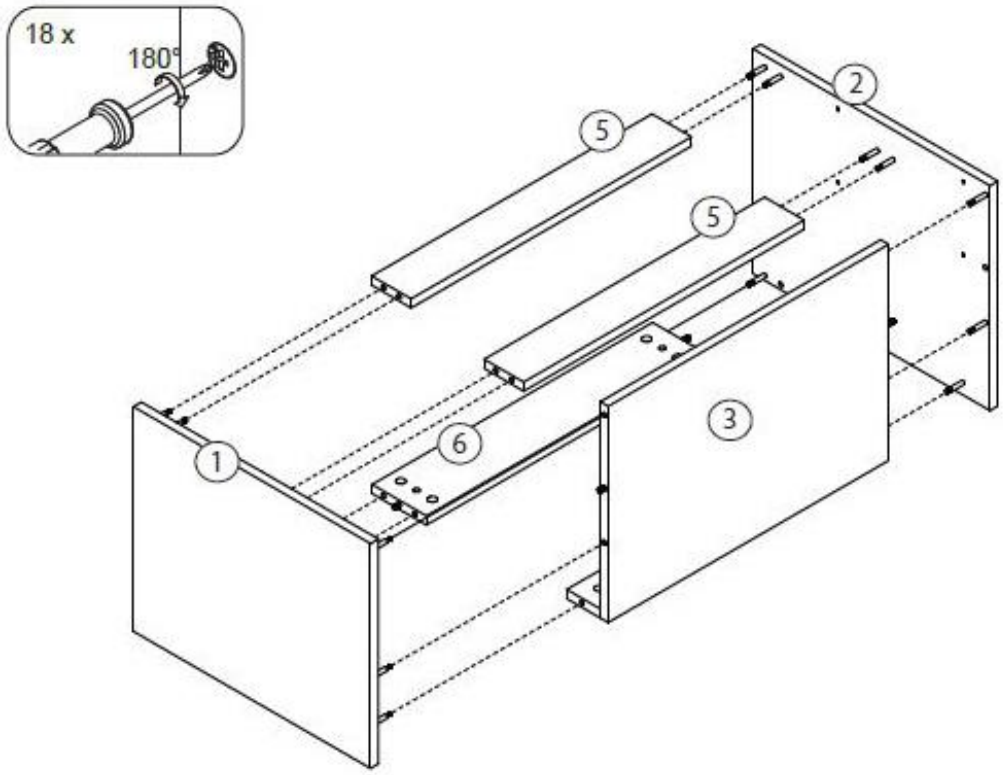

Paso 12: Colocación y ajuste de la bisagra

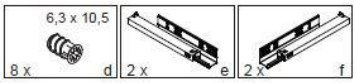

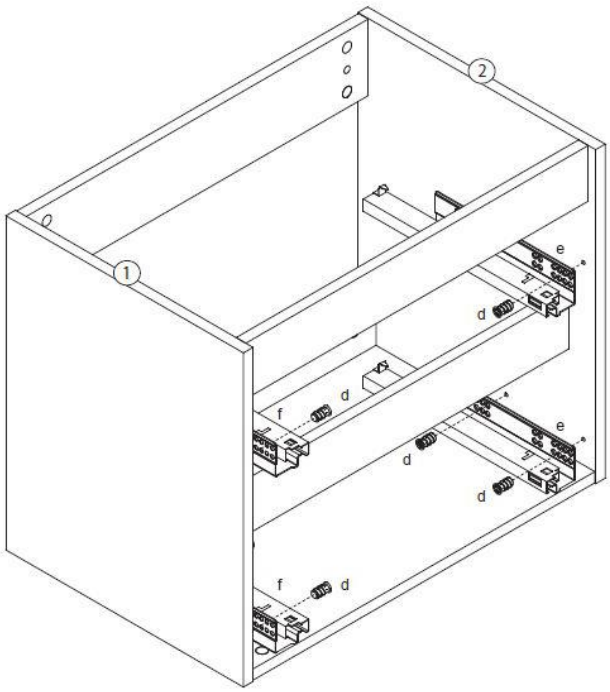

Paso 13: Fijación de la bisagra con la escuadra y los tornillos

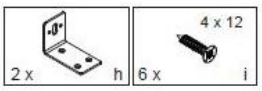

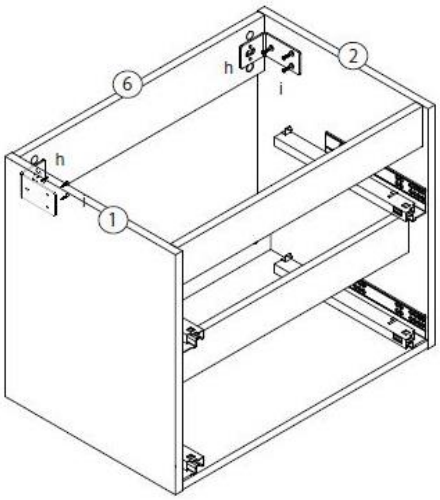

Paso 14: Instalación del armario bajo en la pared

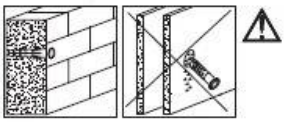

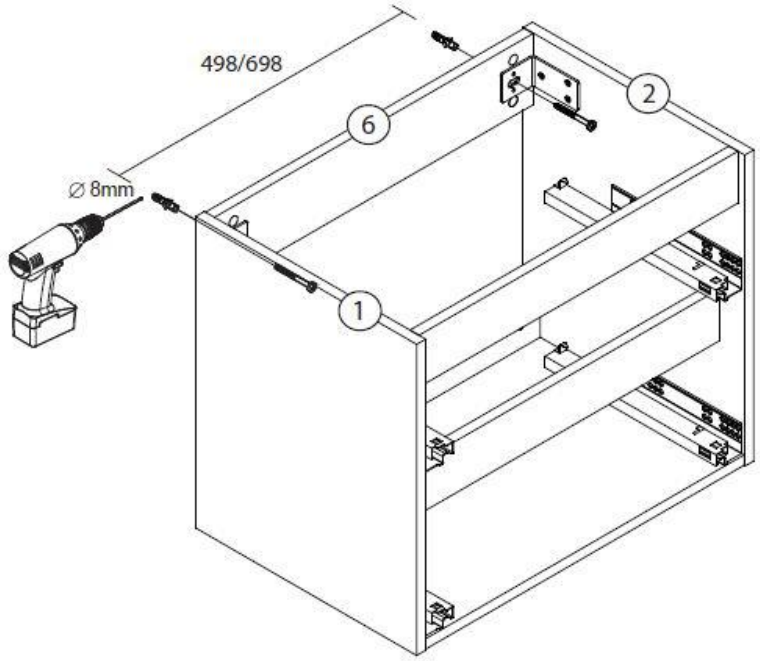

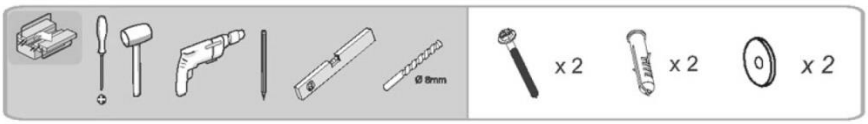

Versión: S

M

L

XL

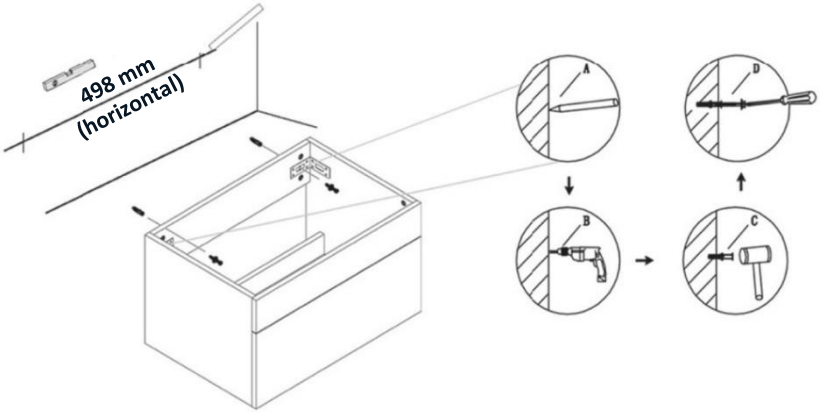

Versión: BIG S
GRAN
M
GRAN L
BIG XL

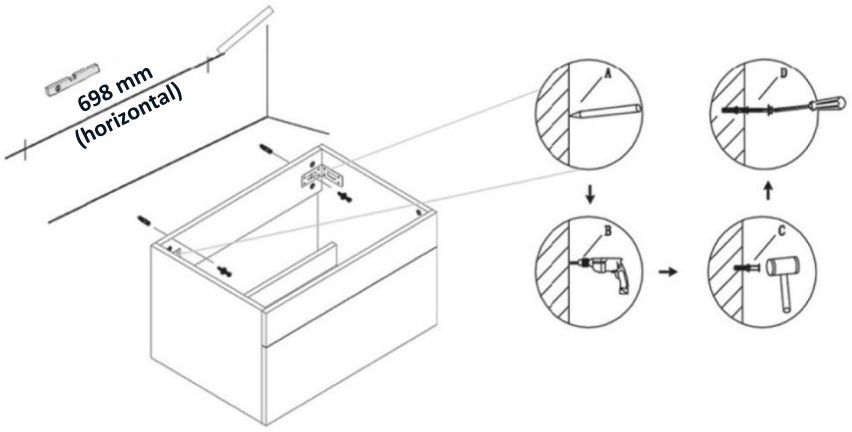

Paso 16: Introducir los cajones y fijarlos con los tornillos (i)

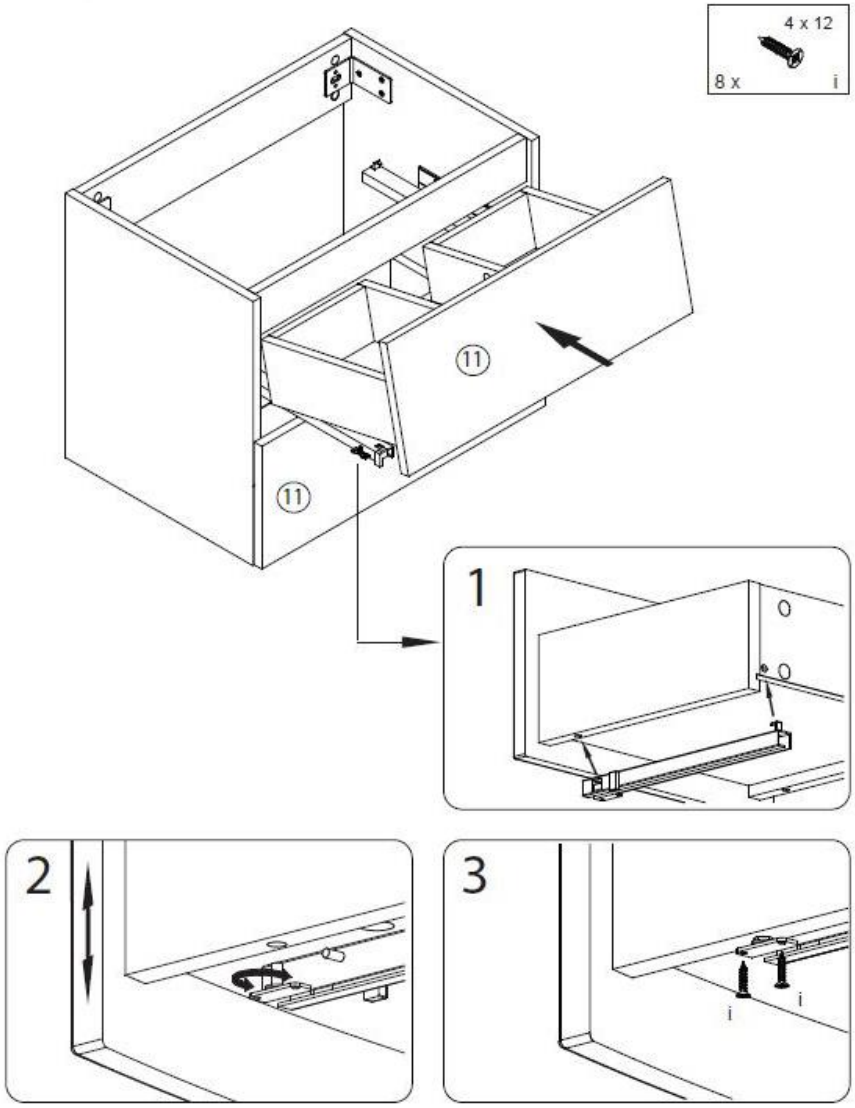

Paso 17: Instalación del lavabo

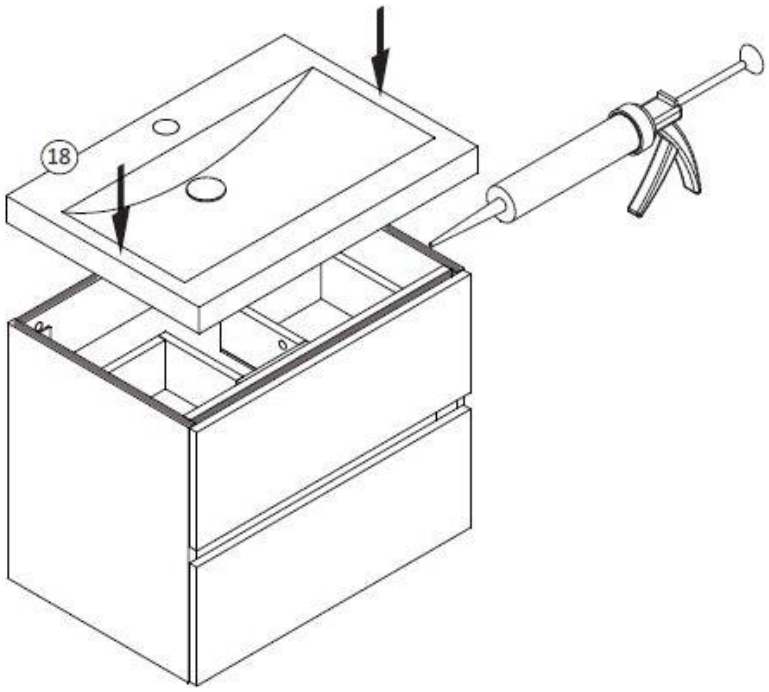

Coloca el lavabo sobre el mueble bajo lavabo y séllalo o pégalo a la pared con silicona.
El grifo y el desagüe no están incluidos en el volumen de suministro y pueden adquirirse en comercios especializados.

Espejo de montaje (versión: M / L / XL / BIG M / BIG L / BIG XL)

Versión: M
L
XL

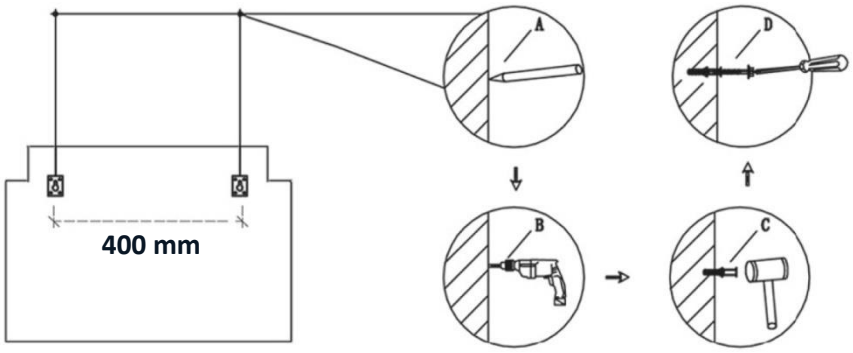

Versión: BIG M
GRAN L
BIG XL

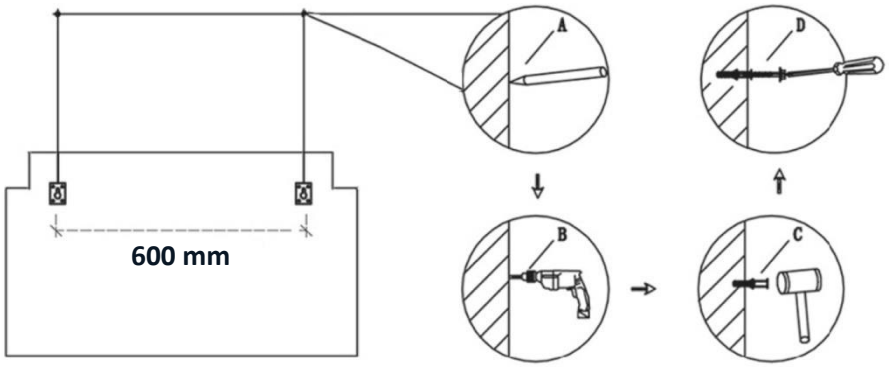

Versión: M / BIG M
L / GRAN L
XL / BIG XL

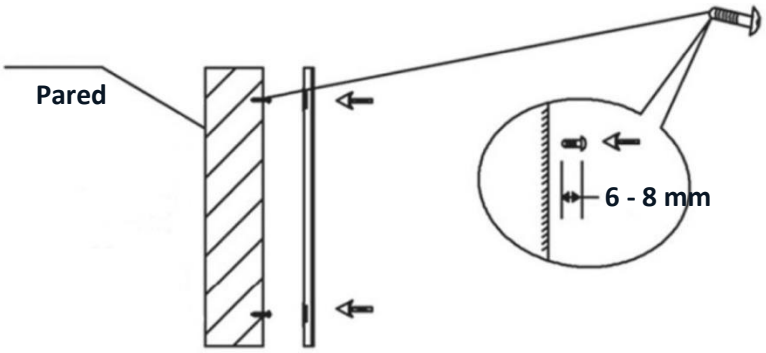

Paso 1: Insertar y fijar los conectores de muebles y las espigas

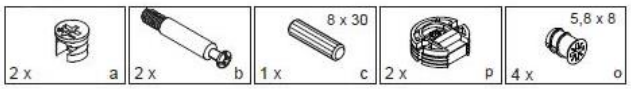

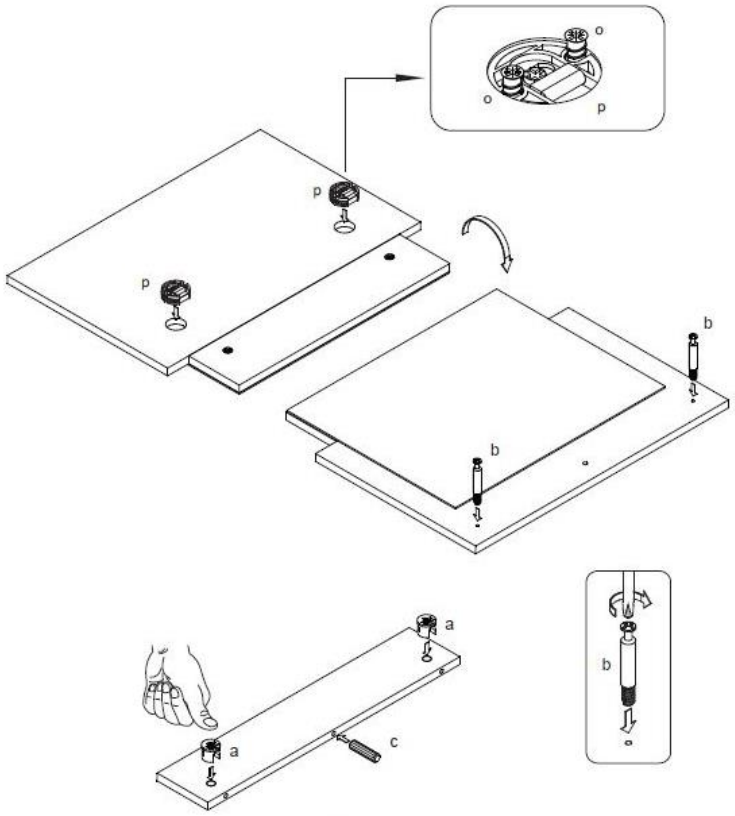

Paso 2: Fijar la balda (2)

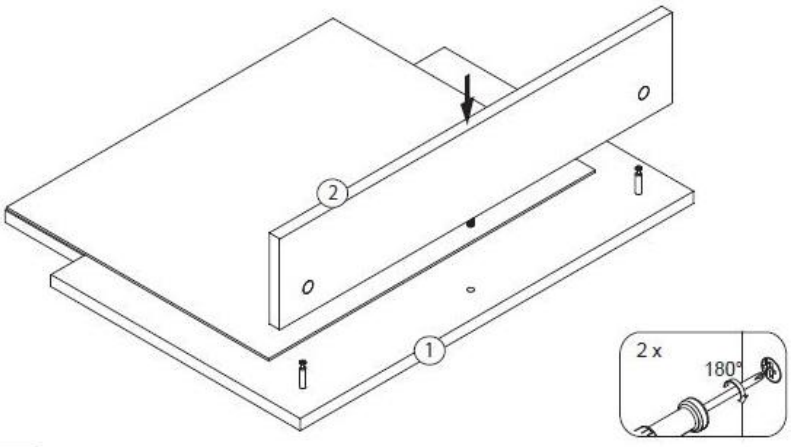

Paso 3: Fijación del espejo a la pared

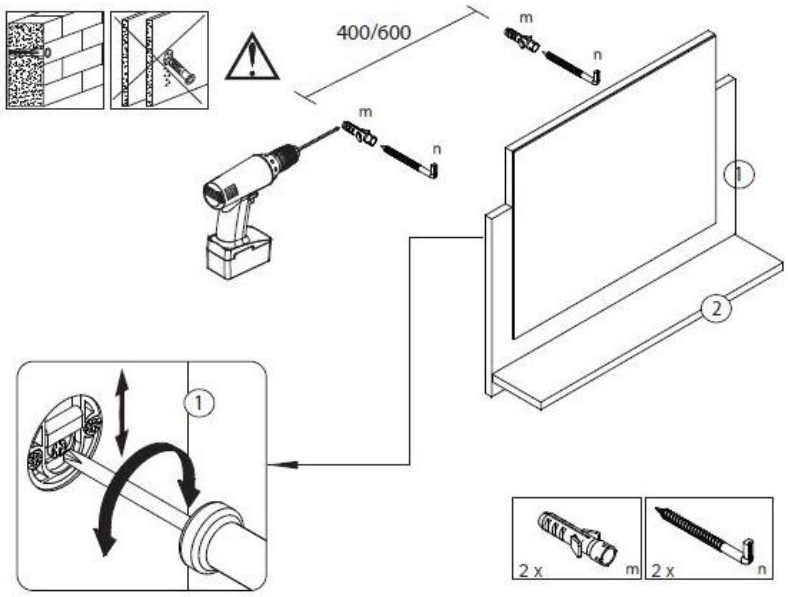

Montaje de la unidad de pared (versión: L / XL / BIG L / BIG XL)

Paso 1: Atornillar los conectores del mueble

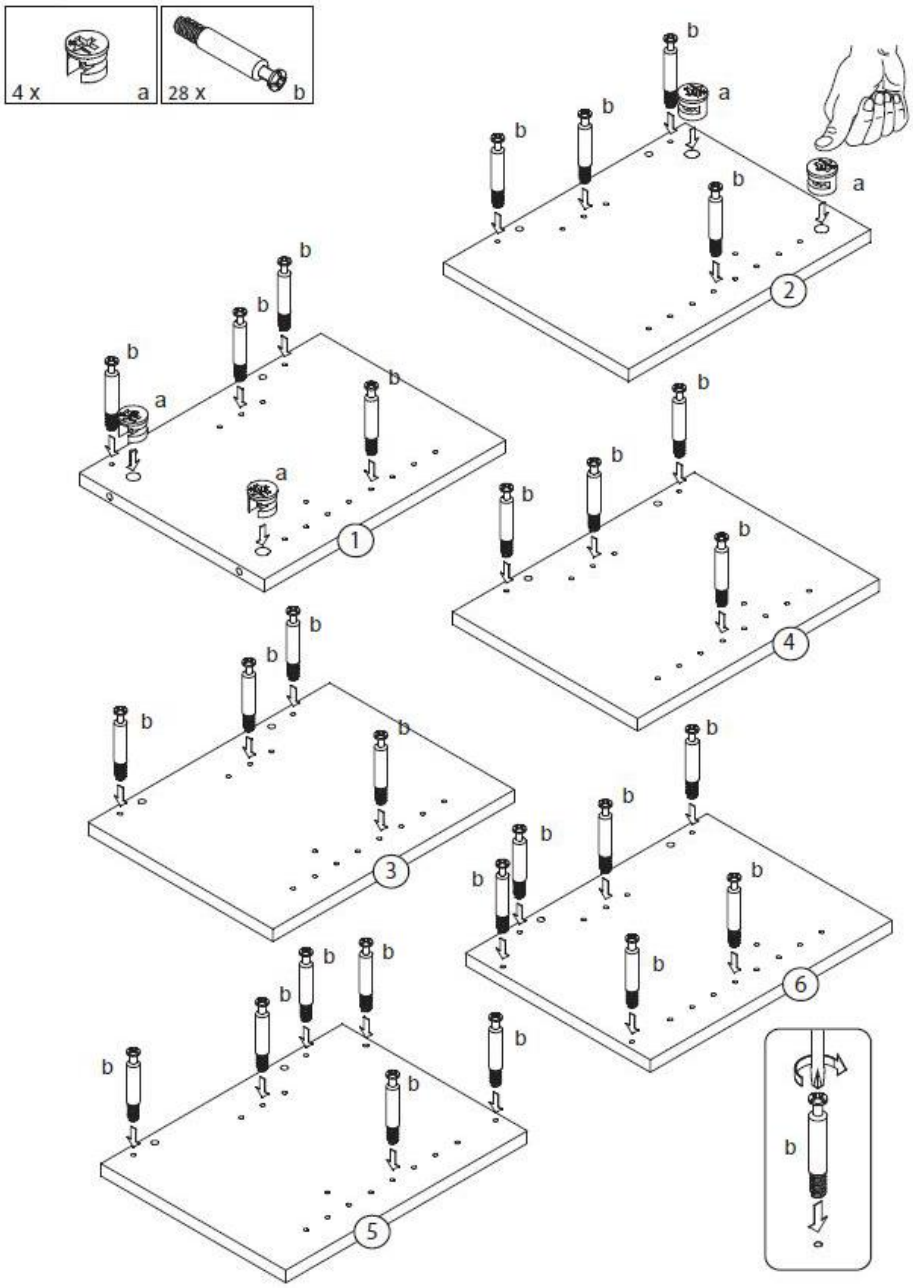

Paso 2: Insertar conectores de muebles, tacos de madera

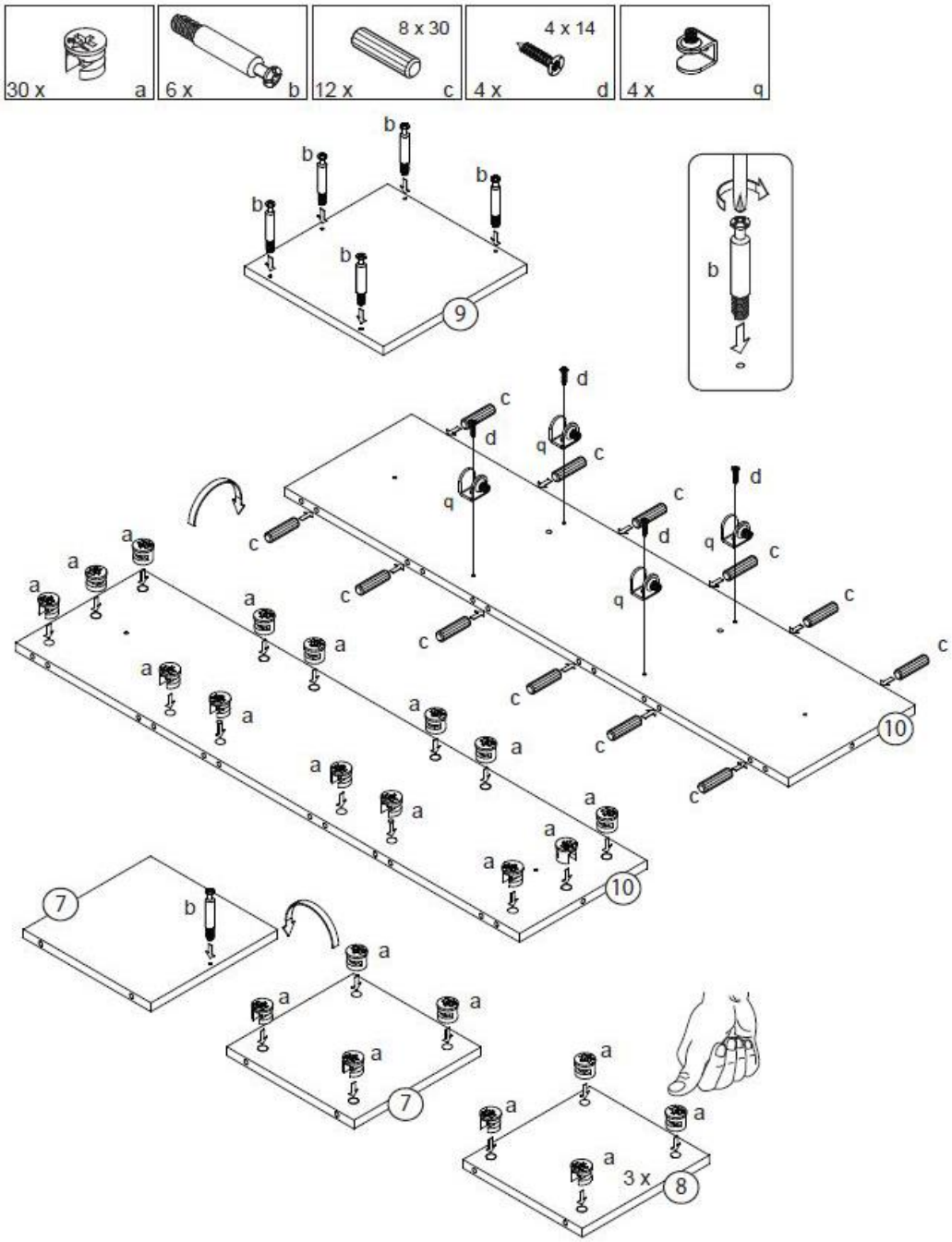

Paso 3: Ajuste y colocación de los carriles en la puerta (12)

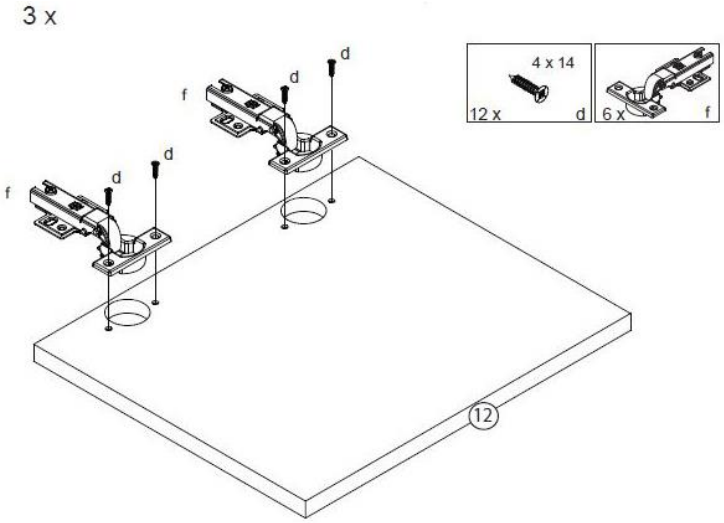

Paso 4: Fije el estante inferior (7) al panel trasero (10).

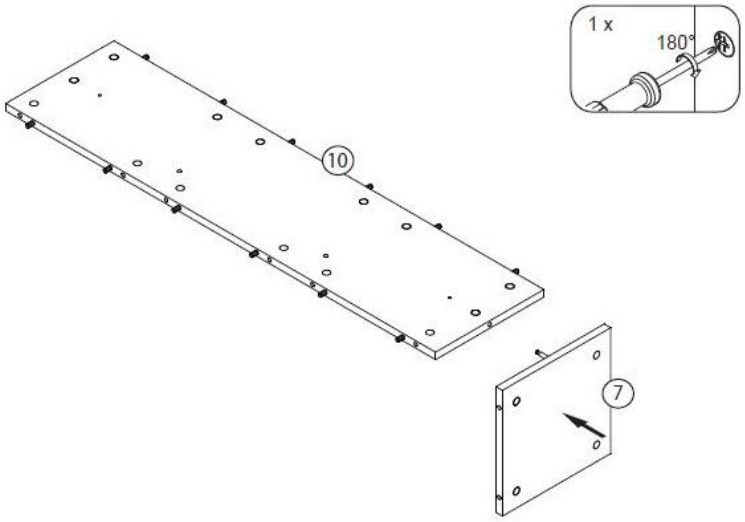

Paso 5: Fijar todos los componentes

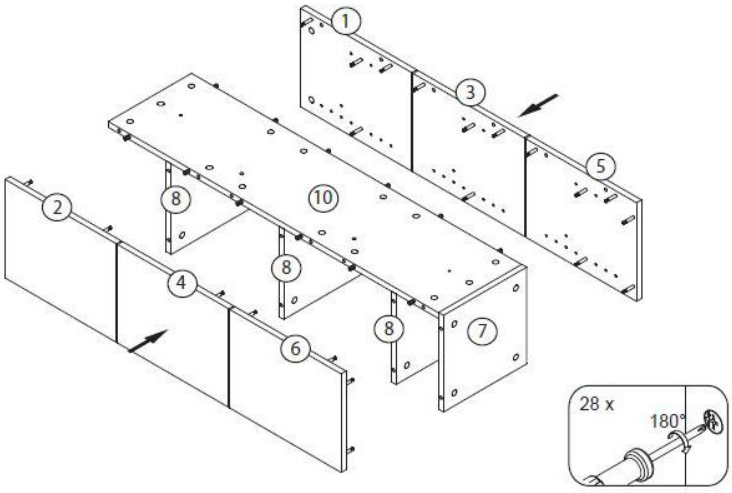

Paso 6: Colocar y fijar la balda superior (9)

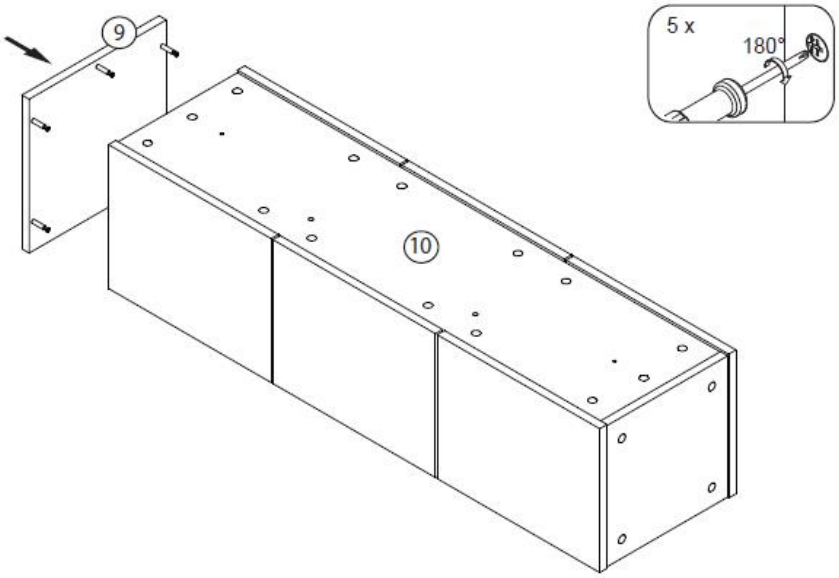

Paso 7: Insertar la base de cristal(11)

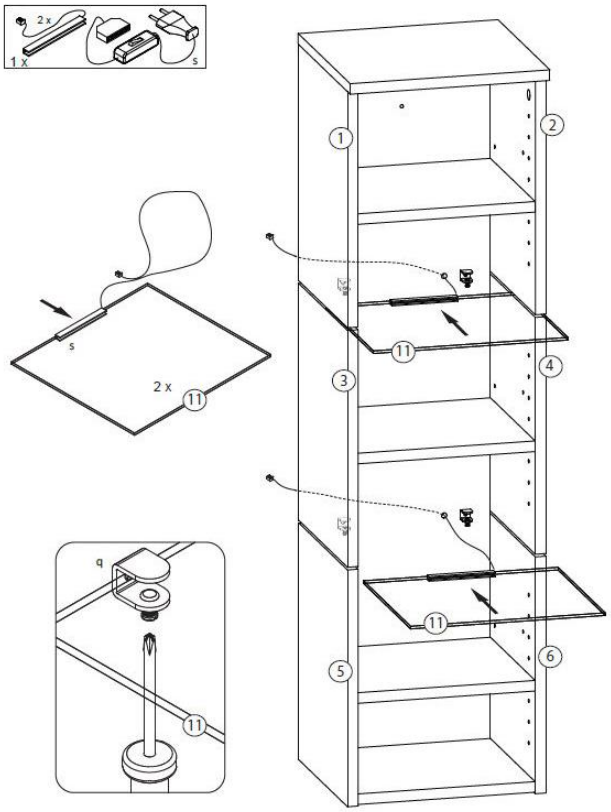

Paso 8: Fijación del armario mural a la pared

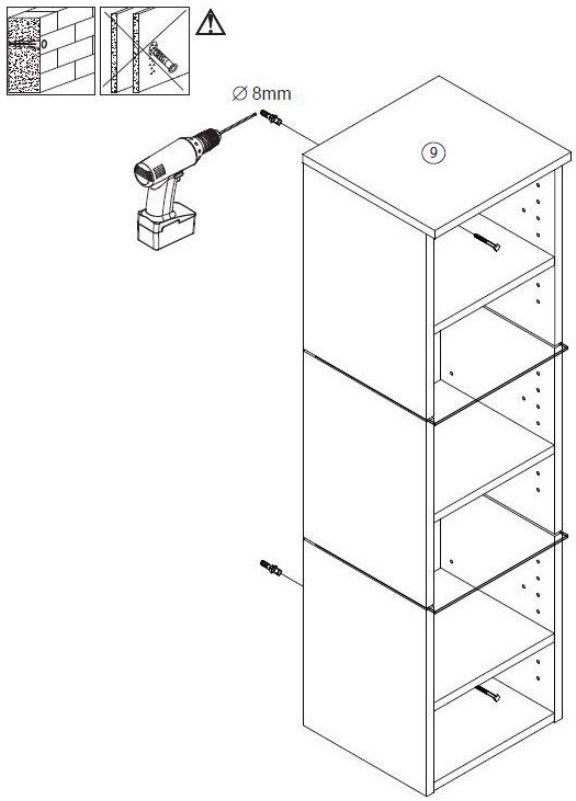

Asegúrese de que la pared del lugar puede soportar permanentemente la carga del armario mural.

Paso 9: Ajuste y colocación de los raíles

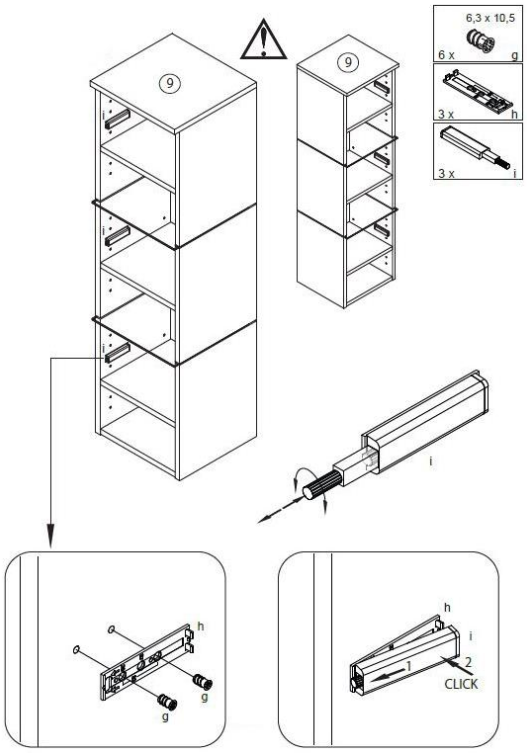

Paso 10: Ajuste y colocación de los carriles del armario

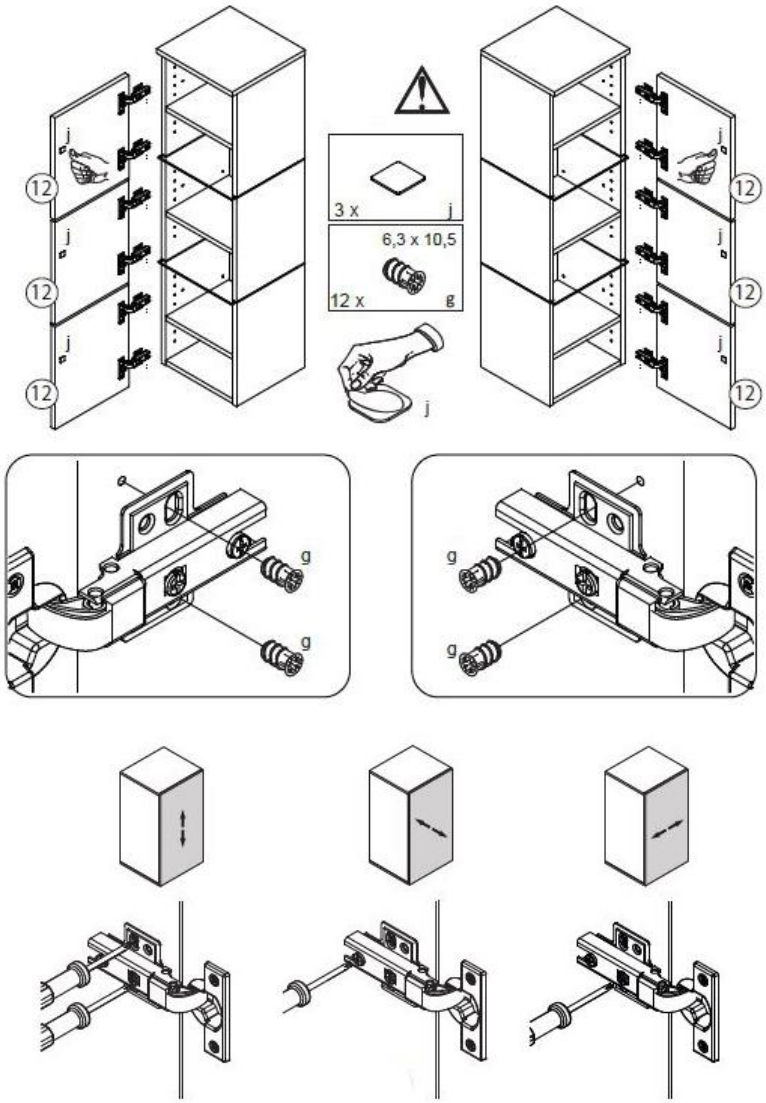

6. Aplicación

6.1. Instrucciones de seguridad

Debe leerse atentamente la siguiente información sobre salud y seguridad.

Riesgo de lesiones
Una manipulación incorrecta durante el funcionamiento puede provocar lesiones



- No utilice un producto dañado.
- No realice ninguna modificación en el producto.
- **¡Peligro de caída!** El producto no es un juguete para niños, un muro de escalada ni un equipamiento deportivo. Los elementos individuales del producto pueden caerse de la pared si se cargan por un lado, lo que puede provocar la muerte.
- Compruebe la fijación a intervalos regulares.

6.2. Puesta en servicio inicial

Compruebe que el producto no esté dañado antes de utilizarlo por primera vez y compruebe la fijación mural para asegurarse de que el producto está bien sujeto y no se tambalea. El producto sólo puede utilizarse si no presenta daños, está firmemente sujeto y no se tambalea.

6.3. Operación

Compruébelo antes de utilizar el producto.

- la condición adecuada.
- la conexión eléctrica.
- la compuerta de la unidad base.
- la función de los LED.

6.4. Elemento de control

Para hacer funcionar la tira de luz LED, el enchufe debe estar insertado en la fuente de alimentación.
La luz se enciende mediante el interruptor de encendido/apagado del cable de alimentación.

7. Solución de problemas

Si se producen los siguientes fallos durante el funcionamiento, compruebe las causas de los mismos mediante la siguiente tabla. Si el fallo no puede solucionarse con las medidas indicadas, ponga el producto fuera de servicio.

Error	Posible causa	Solución
El producto se tambalea o vibra	- Los tornillos de fijación se han aflojado - El producto está sobrecargado - El muro no es estable	- Apriete los tornillos de fijación - Respetar los límites de carga - Dejar de utilizar el punto
Las puertas o la trampilla delantera están torcidas y no cierran bien.	- Las bisagras no están bien ajustadas	- Ajustar correctamente las bisagras
La luz LED no funciona	- Sin tensión de red - El enchufe no está en la toma - La conexión del cable de alimentación a la tira LED está suelta. - Fuente de alimentación defectuosa	- Compruebe el fusible o RCD de la fuente de alimentación - El interruptor principal de la fuente de alimentación está apagado - Inserte el enchufe en la toma de corriente - Enchufar el conector - Sustituir la fuente de alimentación

Si surge algún otro problema con el producto, póngase en contacto con nosotros.

8. Mantenimiento y cuidado

8.1. Instrucciones de seguridad

Riesgo de lesiones
Una manipulación incorrecta durante el funcionamiento puede provocar lesiones



- Desconecte la alimentación eléctrica del producto antes de proceder a su limpieza/mantenimiento/cuidado.

Limpie las superficies con un paño húmedo y un detergente suave. No utilice productos de limpieza agresivos ni limpiadores de alta presión para la limpieza. Siga también las instrucciones del fabricante del producto de limpieza.

9. Desmontaje

9.1. Instrucciones de seguridad

Riesgo de lesiones
Una manipulación incorrecta durante el desmontaje puede provocar lesiones



- Desconecte el producto de la red eléctrica antes de desmontarlo. El contacto con componentes bajo tensión puede provocar una descarga eléctrica que puede causar quemaduras o la muerte.
- El desmontaje debe ser realizado por al menos 2 personas.
- Asegure el producto para que no se caiga antes de desmontarlo.

El desmontaje del producto debe realizarse en orden inverso al montaje. (**véase el capítulo Montaje**)

10. Instrucciones de eliminación



- Elimine el producto y todos sus componentes de acuerdo con la normativa local y específica del país para evitar daños al medio ambiente.
- Nuestros envases se fabrican con materiales respetuosos con el medio ambiente. Pueden reciclarse y servir así como valiosas materias primas. Elimine el material de embalaje (cartón, envases sucios, etc.) por separado y de forma profesional, de acuerdo con la normativa nacional aplicable.
- Póngase en contacto con el fabricante si tiene dudas sobre su eliminación.
- También puede obtener información sobre la eliminación adecuada en los centros locales de eliminación de residuos

11. Aparatos eléctricos y electrónicos - Información para hogares particulares

La Ley de Aparatos Eléctricos y Electrónicos (ElektroG) contiene un gran número de requisitos para la manipulación de aparatos eléctricos y electrónicos. Aquí se resumen los más importantes.

1. Recogida selectiva de aparatos viejos

Los aparatos eléctricos y electrónicos que se han convertido en residuos se denominan aparatos viejos. Los propietarios de aparatos viejos deben eliminarlos por separado de los residuos urbanos sin clasificar. Deben separar las pilas y acumuladores usados que no estén incluidos en el aparato viejo, así como las lámparas que puedan retirarse del aparato viejo sin destruirlas, antes de entregarlos en un punto de recogida. Separe los aparatos viejos para prepararlos para su reutilización.

2. Opciones de devolución de aparatos viejos

Los propietarios de aparatos viejos de hogares particulares pueden entregarlos en los puntos de recogida de las autoridades públicas de eliminación de residuos o en los centros de recogida establecidos por los fabricantes o distribuidores de conformidad con la ElektroG. En el sitio web https://www.stiftung-ear.de o https://www.take-e-back.de encontrará una lista en línea de los centros de recogida y recuperación.

3. Protección de datos

Los dispositivos antiguos suelen contener datos personales sensibles. Esto se aplica en particular a los dispositivos de tecnología de la información y las telecomunicaciones, como ordenadores y teléfonos inteligentes. Por su propio interés, tenga en cuenta que cada usuario final es responsable de borrar los datos de los dispositivos antiguos que vaya a eliminar.

4. Obligación de recuperación de los distribuidores

Están obligados a hacerlo los distribuidores con una superficie de venta de aparatos eléctricos y electrónicos de al menos 400 m2 y los distribuidores de productos alimenticios con una superficie total de venta de al menos 800 m2 que ofrezcan y pongan en el mercado aparatos eléctricos y electrónicos varias veces al año natural o de forma permanente,

- cuando se suministre un aparato eléctrico o electrónico nuevo a un usuario final, a recoger gratuitamente en el lugar del suministro o en las inmediaciones un aparato antiguo del usuario final del mismo tipo que cumpla esencialmente las mismas funciones que el aparato nuevo, y
- a petición del usuario final, recoger gratuitamente en el establecimiento de venta al por menor o en sus inmediaciones los residuos de aparatos eléctricos y electrónicos que no superen los 25 cm en cualquiera de sus dimensiones exteriores; la recogida no puede estar vinculada a la compra de un aparato eléctrico o electrónico y está limitada a tres residuos por tipo de aparato.

5. Significado del símbolo del cubo de basura tachado



El símbolo de un cubo de basura tachado que aparece regularmente en los aparatos eléctricos y electrónicos indica que el aparato en cuestión debe recogerse por separado de los residuos urbanos sin clasificar al final de su vida útil.

- Número de registro del fabricante
- Estamos registrados como fabricante en el sentido de la ElektroG en la fundación responsable Elektro-Altgeräte Register (Nordostpark 72, 90411 Nuremberg) con el siguiente número de registro: WEEE reg. no. DE86467979

Inicio Deluxe GmbH
Schanzeweg 2
32312 Lübbecke
Alemania
Tel: +49 (0)5743 6181-0
www.home-deluxe-gmbh.de

GA-201-00_WANGEROOGE_Deluxe
2024/02